SONY

4-478-217-**11**(1)

Subwoofer

Instructions	GB
Mode d'emploi	FR
Instrucciones	ES
Instruções	PT
使用手冊	CT
使用说明	CS
التعليمات	AR
دستورالعمل ها	PR
Instruksi	ID
วิธีการใช้งาน	TH
Arahan	MY
사용 설명서	KR

©2013 Sony Corporation Printed in Vietnam

XS-NW1200

Dimensions
Dimensions
Dimensiones
Dimensões
尺寸
尺寸
الأبعاد
ابعاد
Dimensi
ขนาด
Ukuran
외형치수

Unit: mm (in)
Unité : mm (po)
Unidad: mm
Unidade: mm
單位: mm
单位: mm
الوحدة: مم
واحد: میلی متر
Satuan: mm
หน่วย: มม.
Unit: mm
단위: mm

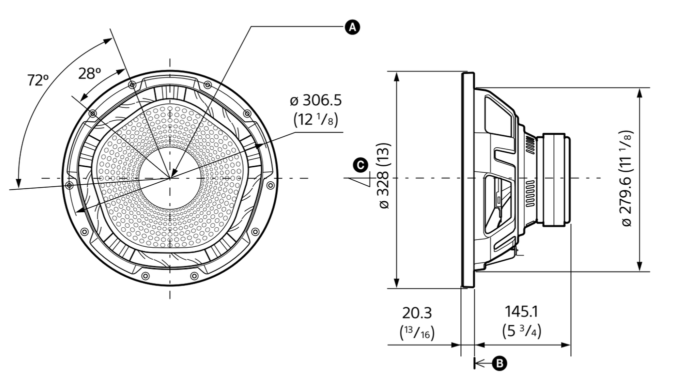

A
Reference Point
Point de référence
Punto de referencia
Ponto de Referência
參考點
参考点
نقطة المراجعة
نقطه مرجع
Titik Referensi
จุดอ้างอิง
Titik Rujukan
기준점

B
Reference Plane
Plan de référence
Plano de referencia
Plano de Referência
參考面
参考面
سطح المراجعة
سطح مرجع
Bidang Referensi
ระนาบอ้างอิง
Satah Rujukan
기준면

C
Reference Axis
Axe de référence
Eje de referencia
Eixo de Referência
參考軸
参考轴
محور المراجعة
محور مرجع
Poros Referensi
แกนอ้างอิง
Paksi Rujukan
기준축

Specifications

Speaker	Woofer 30 cm (12 in), cone type
Short-term maximum power*1	1,800 W*2
Rated power	300 W*2
CEA 2031 RMS Power	420 W
Rated impedance	4 Ω
Output sound pressure level	86±2 dB (1 W, 1 m)*2
In-car output sound pressure level	94 dB (1 W, @driver's seat)*3
Effective frequency range	30 – 1,000 Hz*2
Mass	Approx. 5.2 kg (11 lb 8 oz) per speaker
Supplied accessory	Parts for installation

Design and specifications are subject to change without notice.

*1 "Short-term maximum power" may also be referred to as "Peak Power".
*2 Testing Condition: IEC 60268-5 (2003-05)
*3 Testing Condition: Inside the car

Spécifications

Haut-parleur	Haut-parleur de graves 30 cm (12 po), type en cône
Puissance maximale à court terme*1	1 800 W*2
Puissance nominale	300 W*2
Puissance efficace (RMS) CEA 2031	420 W
Impédance nominale	4 Ω
Niveau de pression acoustique de sortie	86±2 dB (1 W, 1 m) *2
Niveau de pression acoustique de sortie dans une voiture	94 dB (1 W, au siège conducteur)*3
Plage de fréquences efficace	30 – 1 000 Hz*2
Poids	Env. 5,2 kg (11 lb 8 oz) par haut-parleur
Accessoires fournis	Eléments d'installation

La conception et les spécifications sont sujettes à modification sans préavis.

*1 La « Puissance maximale à court terme » peut aussi être désignée sous le nom de « Puissance de crête »
*2 Condition d'essai : CEI 60268-5 (2003-05)
*3 Condition d'essai : Dans une voiture

Especificaciones

Altavoz	Altavoz de graves de 30 cm, tipo cónico
Potencia de pico máximo*1	1.800 W*2
Potencia nominal	300 W*2
CEA 2031 RMS Potencia	420 W
Impedancia nominal	4 Ω
Nivel de presión acústica de salida	86±2 dB (1 W, 1 m)*2
Nivel de presión acústica de salida en el interior del automóvil	94 dB (1 W, en el asiento del conductor)*3
Rango de frecuencia efectivo	30 – 1.000 Hz*2
Peso	Aprox. 5,2 kg por altavoz
Accesorios suministrados	Componentes para instalación

Diseño y especificaciones sujetos a cambio sin previo aviso.

*1 "Potencia de pico máximo" también puede denominarse "Potencia de pico".
*2 Condición de verificación: IEC 60268-5 (2003-05)
*3 Condición de verificación: en el automóvil

Especificações

Altofalante	Altofalante de graves 30 cm, tipo cone
Potência Máxima de Curto-Prazo*1	1.800 W*2
Potência nominal	300 W*2
Potência RMS CEA 2031	420 W
Impedância nominal	4 Ω
Nível de pressão acústica de saída	86±2 dB (1 W, 1 m) *2
Nível de pressão acústica de saída no interior do carro	94 dB (1 W, no banco do motorista)*3
Amplitude de frequência efetiva	30 – 1.000 Hz*2
Peso	Aprox. 5,2 kg por altofalante
Acessórios fornecidos	Peças para instalação

Design e especificações sujeitos a alterações sem aviso prévio.

*1 "Potência Máxima de Curto-Prazo" pode também ser referida como "Potência de Pico".
*2 Condição de Teste: IEC 60268-5 (2003-05)
*3 Condição de Teste: no interior do carro

規格

揚聲器	低音揚聲器30 cm，圓錐型
短時間最大功率*1	1800 W*2
額定功率	300 W*2
CEA 2031 RMS電源	420 W
額定阻抗	4 Ω
輸出聲音壓力位準	86±2 dB (1 W, 1 m) *2
車內輸出聲音壓力位準	94 dB (1 W, @駕駛座) *3
有效頻率範圍	30 - 1000 Hz*2
質量	每個揚聲器約5.2 kg
隨附配件	安裝用零件

設計和規格有所變更時，恕不另行奉告。

*1 "短時間最大功率"也可能稱爲"峰值功率"。
*2 測試條件：IEC 60268-5 (2003-05)
*3 測試條件：車內

规格

扬声器	低音扬声器30 cm，圆锥型
短时间最大功率*1	1800 W*2
额定功率	300 W*2
CEA 2031 RMS电源	420 W
额定阻抗	4 Ω
输出声压级	86±2 dB (1 W, 1 m) *2
车内输出声压级	94 dB (1 W, @驾驶座) *3
有效频率范围	30 - 1000 Hz*2
质量	每个扬声器约5.2 kg
随机附件	安装用部件

设计和规格如有变更，恕不另行通知。

*1 "短时间最大功率"也可能称为"峰值功率"。
*2 测试条件：IEC 60268-5 (2003-05)
*3 测试条件：车内

المواصفات

السماعة	مجهار الترددات المنخفضة 30 سم من النوع المخروطي
الطاقة القصوى القصيرة الأجل*1	1,800 واط*2
الطاقة المقدرة	300 واط*2
قدرة CEA 2031 RMS	420 واط
المقاومة المقدرة	4 أوم
مستوى ضغط الصوت الذي يتم إخراجه	86±2 ديسيبل (واط واحد، متر واحد)*2
مستوى ضغط الصوت الذي يتم إخراجه في السيارة	94 ديسيبل (واط واحد، @ مقعد السائق)*3
مدى الترددات المقدرة	30 - 1,000 هرتز*2
الوزن	5.2 كجم تقريباً لكل سماعة
الكاماليات المرفقة	القطع اللازمة للتركيب

التصميم والمواصفات عرضة للتغير دون إشعار.

*1 قد يشار الى «الطاقة القصوى القصيرة الأجل» بالمصطح «طاقة الذروة» أيضاً.
*2 ظروف التجريب: IEC 60268-5 (2003-05)
*3 ظروف التجريب: داخل السيارة

مشخصات فنی

بلندگو	ووفر 30 سانتی متری، نوع قیفی
حداکثر نیروی کوتاه مدت*1	1,800 وات*2
نیروی مجاز	300 وات*2
قدرت CEA 2031 RMS	420 وات
امپدانس مجاز	4 اهم
سطح فشار صدای خارجی	86±2 دسی بل (1 وات، 1 متر)*2
سطح فشار صدای خارجی در داخل اتومبیل	94 دسی بل (1 وات، @صندلی راننده)*3
محدوده فرکانس مجاز	30 تا 1,000 هرتز*2
جرم	تقریبا 5.2 کیلوگرم برای هر بلندگو
لوازم جانبی ضمیمه	قطعات برای نصب

طرح و مشخصات فنی بدون اطلاع در معرض تغییر هستند.

*1 "حداکثر نیروی کوتاه مدت" ممکن است "اوج نیرو" نیز نامیده شود.
*2 شرایط آزمایش : IEC 60268-5 (2003-05)
*3 شرایط آزمایش : داخل اتومبیل

Spesifikasi

Speaker	Woofer 30 cm, tipe kerucut
Daya Maksimum Jangka Pendek*1	1.800 W*2
Daya Rata-rata	300 W*2
Daya CEA 2031 RMS	420 W
Impedansi Rata-rata	4 Ω
Tingkat tekanan suara output	86±2 dB (1 W, 1 m)*2
Tingkat tekanan suara output dalam mobil	94 dB (1 W, @kursi pengemudi)*3
Jangkauan frekuensi rata-rata	30 – 1.000 Hz*2
Berat	Kira-kira 5,2 kg per speaker
Aksesoris yang tersedia	Bagian untuk instalasi

Desain dan spesifikasi dapat berubah sewaktu-waktu tanpa pemberitahuan.

*1 "Daya Maksimum Jangka Pendek" juga disebut sebagai "Daya Puncak".
*2 Kondisi Pengujian: IEC 60268-5 (2003-05)
*3 Kondisi Pengujian: Di dalam mobil

ข้อมูลจำเพาะ

ลำโพง	วูฟเฟอร์ 30 ซม. ชนิดโคน
กำลังขับสูงสุดระยะสั้น *1	1,800 W *2
กำลังขับโดยเฉลี่ย	300 W *2
กำลังขับ CEA 2031 RMS	420 W
ความต้านทานโดยเฉลี่ย	4 Ω
ระดับแรงดันเสียงขาออก	86±2 dB (1 W, 1 ม.) *2
ระดับแรงดันเสียงขาออกภายในรถยนต์	94 dB (1 W, @ที่นั่งคนขับ) *3
ช่วงความถี่ใช้งาน	30 – 1,000 Hz *2
น้ำหนัก	ประมาณ 5.2 กก. ต่อลำโพง 1 ข้าง
อุปกรณ์ที่จัดมาให้	ชิ้นส่วนสำหรับติดตั้ง

การออกแบบและข้อมูลจำเพาะอาจมีการเปลี่ยนแปลงได้โดยไม่แจ้งให้ทราบ

*1 "กำลังขับสูงสุดระยะสั้น" อาจเรียกอีกอย่างหนึ่งได้ว่า "กำลังขับสูงสุด"
*2 เงื่อนไขการทดสอบ : IEC 60268-5 (2003-05)
*3 เงื่อนไขการทดสอบ : ภายในรถยนต์

Spesifikasi

Speaker	Alat pembesar suara 30 cm, jenis kon
Kuasa maksimum jangka-pendek*1	1,800 W*2
Kadar kuasa	300 W*2
Kuasa CEA 2031 RMS	420 W
Kadar impedans	4 Ω
Aras tekanan bunyi output	86±2 dB (1 W, 1 m)*2
Aras tekanan bunyi output dalam-kereta	94 dB (1 W, @tempat duduk pemandu)*3
Julat kadar frekuensi	30 – 1,000 Hz*2
Berat	Lebih kurang 5.2 kg setiap pembesar suara
Aksesori tambahan	Bahagian untuk pemasangan

Reka bentuk dan spesifikasi mungkin bertukar tanpa pemberitahuan.

*1 "Kuasa maksimum jangka-pendek" mungkin juga dirujuk sebagai "Kuasa Puncak".
*2 Keadaan pemeriksaan: IEC 60268-5 (2003-05)
*3 Keadaan pemeriksaan: Dalam kereta

주요 제원

스피커	우퍼 30 cm, 콘형
단기 최대 출력 *1	1,800 W *2
정격 출력	300 W *2
CEA 2031 RMS 전원	420 W
정격 임피던스	4 Ω
출력 음압 레벨	86±2 dB (1 W, 1 m) *2
차량 내 출력 음압 레벨	94 dB (1 W, 운전석 쪽)*3
유효 주파수 범위	30 – 1,000 Hz *2
무게	스피커당 약 5.2 kg
부속품	설치용 부품

디자인 및 주요 제원은 예고 없이 변경될 수 있습니다.

*1 "단기 최대 출력"은 "최대 출력"으로도 표기됩니다.
*2 테스트 조건 : IEC 60268-5 (2003-05)
*3 테스트 조건 : 차량 내부

Installation / Installation / Instalación / Instalação / 安裝 / 安装 / التركيب / نصب / Pemasangan / การติดตั้ง / Pemasangan / 설치

Precautions

- Do not continuously use the speaker system beyond its short-term maximum power handling capacity.
- Keep recorded tapes, watches, credit cards, etc, with magnetic coding away from the speaker system to prevent damage caused by the magnets in the speakers.
- When installing the unit, be careful not to damage the diaphragm of the driver.
- The subwoofer is heavy, so attach it firmly to a solid baffle plate or metal board.
- Make a wooden woofer box, of at least 19 mm (3/4 in) thickness.

Précautions

- Ne faites pas fonctionner en continu le système de haut-parleurs à une puissance supérieure à sa puissance maximale à court terme.
- Gardez les cassettes enregistrées, les montres, les cartes de crédit, etc., à codage magnétique à l'écart du système de haut-parleurs de manière à éviter tout dommage causé par les aimants intégrés dans les haut-parleurs.
- Lorsque vous installez l'appareil, veillez à ne pas endommager le diaphragme de l'excitateur.
- Comme le haut-parleur de graves est lourd, fixez-le sur une planche pour baffle robuste ou sur une plaque métallique.
- Construisez un caisson pour le haut-parleur de graves à l'aide de lattes en bois d'une épaisseur d'au moins 19 mm (3/4 po).

Precauciones

- Evite utilizar de forma continuada el sistema de altavoces con una potencia que sobrepase su capacidad de potencia de pico máximo.
- Mantenga alejados del sistema de altavoces cintas grabadas, relojes y tarjetas de crédito, etc., con codificación magnética con el fin de evitar daños causados por los imanes de dichos altavoces.
- Al instalar la unidad, tenga cuidado de no dañar el diafragma del conductor.
- El altavoz potenciador de graves es pesado. Por tanto, fíjelo firmemente a una placa de bafle sólida y gruesa o a una placa metálica.
- Construya una caja para el altavoz de graves con tablas de madera con un grosor mínimo de 19 mm.

Precauções

- Não utilize o sistema de altofalante continuamente além da capacidade de potência de pico a curto prazo.
- Guarde as cassetes gravadas, os relógios, os cartões de crédito, etc. com código magnético longe dos altofalante para evitar os danos provocados pelos ímãs dos altofalantes.
- Quando instalar a unidade, tenha cuidado para não danificar o diafragma do motorista.
- O subwoofer é pesado, por isso monte-o numa superfície estável e resistente ou numa placa de metal.
- Construa uma caixa de altofalante de graves, utilizando pranchas de madeira com, pelo menos, 19 mm de espessura.

使用前注意事項

- 請勿超過峰值功率處理能力而連續使用揚聲器系統。
- 將錄製的磁帶、手錶和使用磁條的個人信用卡遠離揚聲器系統，以免被揚聲器中的磁體損壞。
- 安裝本機時，請注意不要損壞激勵單元的振動膜。
- 超低音揚聲器很重，因此請將其牢固地安裝在堅固厚實的隔音板或金屬板上。
- 請使用至少19 mm厚的木板製作低音揚聲器音箱。

使用前注意事项

- 请勿超过峰值功率处理能力连续使用扬声器系统。
- 将录制的磁带、手表和使用磁性码的个人信用卡远离扬声器系统，以防止被扬声器中的磁体损坏。
- 安装本装置时，请小心不要损坏驱动单元的隔膜。
- 超低音扬声器很重，因此请将其牢固安装在坚固厚实的隔音板或金属板上。
- 请使用至少19 mm厚的木板制作低音扬声器音箱。

تنبيهات احتياطية

- لا تعمد الى استعمال نظام السماعات بضنط السماعة على أعلى من سعة التعامل مع الطاقة القصوى.
- احتفظ بالكاسيتات المسجلة و الساعات و بطاقات الائتمان و غيرها التي يوجد فيها نظام الترميز المغناطيسي بعيدة عن نظام السماعات، و ذلك لتفادي أضرار ناشئة عن المغناطيسات المركبة في السماعات.
- عند تركيب السماعة، احرص على عدم تلف الغشاء بيدك أو بواسطة عدة.
- قم بتركيب مجهار الترددات المنخفضة الفرعي على لوحة متينة سميكة أو لوحة معدنية لانه يكون ثقيلاً.
- اعمل صندوق خاص بمجهار الترددات المنخفضة باستعمال لوح خشبي سماكته 19 مم على الأقل.

پیش گیری ها

- از سیستم بلندگو فراتر از ظرفیت قابل بکارگیری اوج نیرو به طور پیوسته استفاده نکنید.
- نوارهای ضبط شده، ساعت ها، و کارت های اعتباری، و غیره که دارای رمز مغناطیسی هستند را از سیستم بلندگو به دور نگه دارید تا از آسیبی که به توسط آهنرباهای درون بلندگوها سبب می گردد جلوگیری نمایید.
- در هنگام نصب کردن دستگاه، مراقب باشید تا به دیافراگم با دست یا ابزارآلات صدمه وارد نکنید.
- ووفر فرعی سنگین است، بنابراین آن را به طور محکم به یک صفحه تیغه سفت و ضخیم، یا تخته فلزی وصل کنید.
- با استفاده از تخته های چوبی به ضخامت حداقل 19 میلی متر، یک جعبه ووفر درست کنید.

Perhatian

- Jangan terus menerus menggunakan system speaker lebih dari kapasitas kekuatan maksimum.
- Jauhkan kaset rekaman, jam tangan, kartu kredit dan lain-lain yang mengandung magnet dari sistem speaker untuk menghindari kerusakan yang disebabkan oleh magnet di dalam speaker.
- Ketika memasang unit, berhati-hatilah agar tidak merusak diafragma oleh tangan atau peralatan.
- Subwoofer berat, jadi pasanglah pada bidang yang solid dan tebal atau bidang logam.
- Buatlah kotak woofer, dengan menggunakan papan kayu dengan tebal minimum 19 mm.

ข้อควรระวัง

- หลีกเลี่ยงการใช้ชุดลำโพงอย่างต่อเนื่องที่ระดับสูงเกินกว่ากำลังขับสูงสุด
- ควรวางม้วนเทป , นาฬิกา , บัตรเครดิต หรือวัตถุอื่นที่มีแถบแม่เหล็กข้อมูล ให้ห่างจากชุดลำโพง เพื่อป้องกันความเสียหายที่อาจเกิดจากแม่เหล็กของลำโพง
- ในระหว่างติดตั้ง โปรดระวังอย่าทำความเสียหายแก่ไดอะแฟรมด้วยมือของท่านหรือเครื่องมือที่ใช้
- ซับวูฟเฟอร์มีน้ำหนักมาก จึงควรติดตั้งให้มั่นคงบนแผ่นแบบเฟิลหนาๆ หรือแผ่นโลหะ
- ใช้ไม้บอร์ดที่มีความหนาไม่น้อยกว่า 19 มม. สำหรับทำกล่องวูฟเฟอร์

Peringatan

- Jangan guna sistem pembesar suara melebihi keupayaan kuasa puncak secara berterusan.
- Jauhkan pita rakaman, jam tangan, dan kad kredit, dll. dengan pengekodan bermagnet daripada sistem pembesar suara untuk mencegah kerosakan yang diakibatkan oleh magnet-magnet di dalam pembesar suara.
- Ketika pemasangan, berhati-hati supaya tidak merosakkan gegendang dengan tangan ataupun peralatan.
- Subwufer adalah berat, jadi pasangkannya dengan kukuh kepada satu plat sesekat atau papan logam yang keras dan tebal.
- Buat satu kotak wufer menggunakan papanpapan kayu dengan ketebalan sekurangkurangnya 19 mm.

사용상의 주의

- 단기 최대 출력 처리량을 초과한 상태로 스피커 시스템을 계속 사용하지 마십시오.
- 자기 코딩을 사용한 녹음 테이프, 시계 및 신용 카드 등이 스피커 내부의 자석으로 인해 손상되지 않도록 하려면 스피커 시스템에서 가급적 멀리 두십시오.
- 장치 설치 시 진동판이 손상되지 않도록 주의하여 주십시오.
- 서브우퍼는 무거우므로 견고하고 두꺼운 방음판이나 금속판에 단단히 부착하십시오.
- 최소 19 mm 두께의 목판을 사용하여 우퍼 상자를 만드십시오.

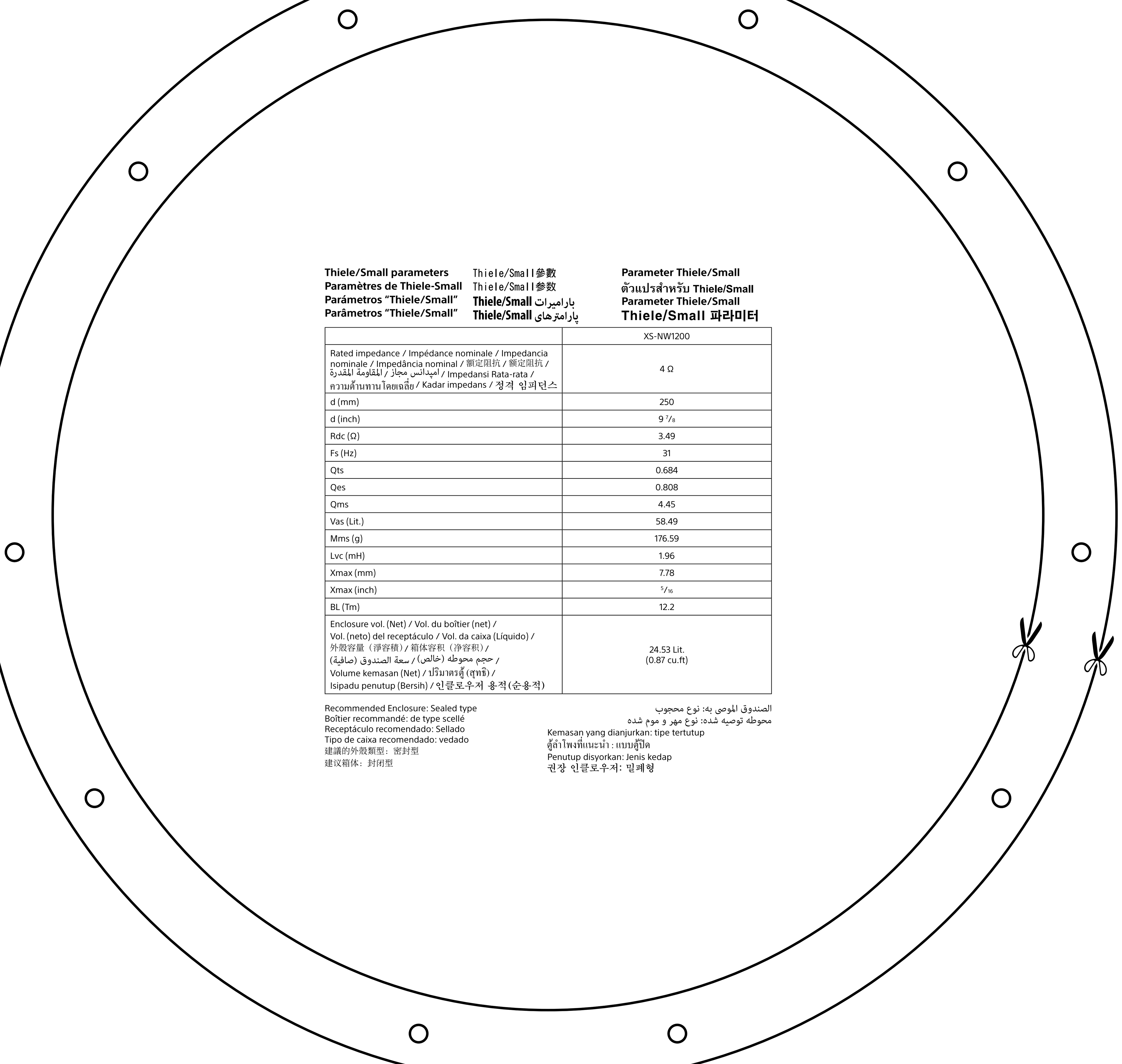

Thiele/Small parameters
Paramètres de Thiele-Small
Parámetros "Thiele/Small"
Parâmetros "Thiele/Small"
Thiele/Small參數
Thiele/Small参数
Thiele/Small بارامیرات
Thiele/Small پارامترهای
Parameter Thiele/Small
ตัวแปรสำหรับ Thiele/Small
Parameter Thiele/Small
Thiele/Small 파라미터

	XS-NW1200
Rated impedance / Impédance nominale / Impedancia nominale / Impedância nominal / 額定阻抗 / 额定阻抗 / المقاومة المقدرة / امپدانس مجاز / Impedansi Rata-rata / ความต้านทานโดยเฉลี่ย / Kadar impedans / 정격 임피던스	4 Ω
d (mm)	250
d (inch)	9 7/8
Rdc (Ω)	3.49
Fs (Hz)	31
Qts	0.684
Qes	0.808
Qms	4.45
Vas (Lit.)	58.49
Mms (g)	176.59
Lvc (mH)	1.96
Xmax (mm)	7.78
Xmax (inch)	5/16
BL (Tm)	12.2
Enclosure vol. (Net) / Vol. du boîtier (net) / Vol. (neto) del receptáculo / Vol. da caixa (Líquido) / 外殼容量（淨容積）/ 箱体容积（净容积）/ (صافية) سعة الصندوق / (خالص) حجم محوطه / Volume kemasan (Net) / ปริมาตรตู้ (สุทธิ) / Isipadu penutup (Bersih) / 인클로우저 용적(순용적)	24.53 Lit. (0.87 cu.ft)

Recommended Enclosure: Sealed type
Boîtier recommandé: de type scellé
Receptáculo recomendado: Sellado
Tipo de caixa recomendado: vedado
建議的外殼類型：密封型
建议箱体：封闭型
الصندوق الموصى به: نوع محجوب
محوطه توصیه شده: نوع مهر و موم شده
Kemasan yang dianjurkan: tipe tertutup
ตู้ลำโพงที่แนะนำ : แบบตู้ปิด
Penutup disyorkan: Jenis kedap
권장 인클로우저: 밀폐형

Enclosure design information / Informations de conception sur les haut-parleurs / Información sobre el diseño del receptáculo / Informações sobre a estrutura da caixa / 外殼設計資訊 / 箱体设计信息 / معلومات عن تصميم الصندوق / اطلاعات طراحی محوطه / Keterangan desain kemasan / ข้อมูลประเภทของตู้ลำโพง / Maklumat reka bentuk penutup / 인클로우저 디자인 정보

Sealed Type / Type scellé / Tipo sellado / Tipo selado / 密封型 / 封闭型 / نوع محجوب / نوع مهر و موم شده / Tipe tertutup / แบบตู้ปิด / Jenis kedap / 밀폐형

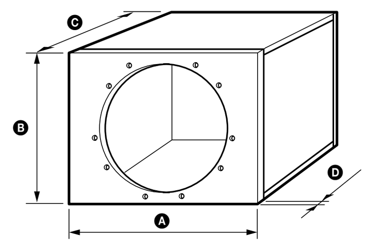

Unit: mm (in)
Unité : mm (po)
Unidad: mm
Unidade: mm
單位：mm
单位：mm
الوحدة: مم
واحد: میلی متر
Satuan: mm
หน่วย: มม.
Unit: mm
단위: mm

	A	B	C	D
XS-NW1200	430 (17)	370 (14 5/8)	270 (10 3/4)	19 (3/4)

	Enclosure Volume (Net)*
XS-NW1200	24.53 Lit. (0.87 cu.ft)

* Net volumes do not include the air volume displaced by the speaker.
* Le volume net ne tient pas compte du volume d'air déplacé par les haut-parleurs.
* Los volúmenes netos no incluyen el volumen de aire que ocupa el altavoz.
* Os volumes líquidos não incluem o volume de ar deslocado pelo altofalante.
* 淨體積不包括揚聲器所佔的空間體積。
* 净容积不包括被扬声器占据的空间。
* السعة الصافية لا تتضمن سعة الهو اء المتدفق من السماعة.
* حجم های خالص شامل حجم هوایی که توسط بلندگو جابه جا می شود نمی باشد.
* Volume bersih tidak termasuk volume udara yang dipindahkan speaker.
* ปริมาตรสุทธิไม่รวมปริมาตรอากาศที่ถูกแทนที่โดยลำโพง
* Isipadu bersih tidak termasuk isipadu udara yang disesarkan oleh pembesar suara.
* 순용적에는 스피커가 차지하는 공간의 용적은 포함되지 않습니다.

Ported Type / Type à évent / Tipo abierto / Tipo aberto / 回音孔型 / 倒相式 / نوع مزود بفتحة / نوع حملی / Tipe berlubang / แบบตู้เปิด / Jenis berliang / 포트형

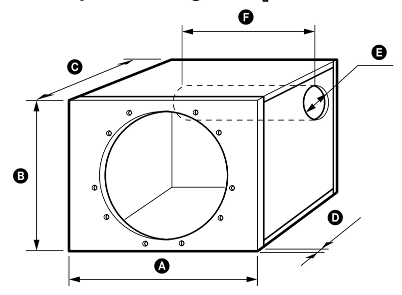

Unit: mm (in)
Unité : mm (po)
Unidad: mm
Unidade: mm
單位：mm
单位：mm
الوحدة: مم
واحد: میلی متر
Satuan: mm
หน่วย: มม.
Unit: mm
단위: mm

	A	B	C	D	E	F
XS-NW1200	480 (19)	370 (14 5/8)	280 (11 1/8)	19 (3/4)	Ø 76 (3)	170 (6 3/4)

	Enclosure Volume (Net)*
XS-NW1200	29.85 Lit. (1.05 cu.ft)

* Net volumes do not include the air volume displaced by the speaker and port. This port should be a solid, not a hollow object.
* Le volume net ne tient pas compte du volume d'air déplacé par le haut-parleur et l'évent. Cet évent doit être un objet plein et non creux.
* Los volúmenes netos no incluyen el volumen de aire que ocupan el altavoz y el puerto. Dicho puerto debe ser un objeto sólido, no uno hueco.
* Os volumes líquidos não incluem o volume de ar deslocado pelo altofalante e pela porta. Esta porta deve ser sólida e não oca.
* 淨體積不包括揚聲器和回音孔所佔的體積。 此回音孔應該視作固體，而不是空心物。
* 净容积不包括被扬声器和倒相孔所占据的空间。此倒相孔应视作实心体，而不是空心物体。
* السعة الصافية لا تتضمن سعة الهو اء المتدفق من السماعة والفتحة. يجب أن تكو ن هذه الفتحة صلدة و ليست مجو فة.
* حجم های خالص شامل حجم هوایی که توسط بلندگو و پورت جابه جامی شود نمی باشد. این پورت باید یک جسم تو پر باشد، نه یک جسم توخالی.
* Volume bersih tidak termasuk volume udara yang dipindahkan oleh speaker dan lubang. Lubang ini harus merupakan objek yang solid, tidak berongga.
* ปริมาตรสุทธิไม่รวมปริมาตรอากาศที่ถูกแทนที่โดยลำโพงและท่อระบายหรือพอร์ท โดยพอร์ทต้องเป็นวัตถุทรงตัน ไม่กลวง
* Isipadu bersih tidak termasuk isipadu udara yang disesarkan oleh pembesar suara dan liang. Liang haruslah satu objek yang keras tidak berongga.
* 순용적에는 스피커와 포트가 차지하는 공간의 용적은 포함되지 않습니다. 이러한 포트는 견고해야 하며 속이 빈 물체가 아니어야 합니다.

Example / Exemple / Ejemplo / Exemplo / 示例 / 示例 / مثال / مثال / Contoh / ตัวอย่าง / Contoh / 예

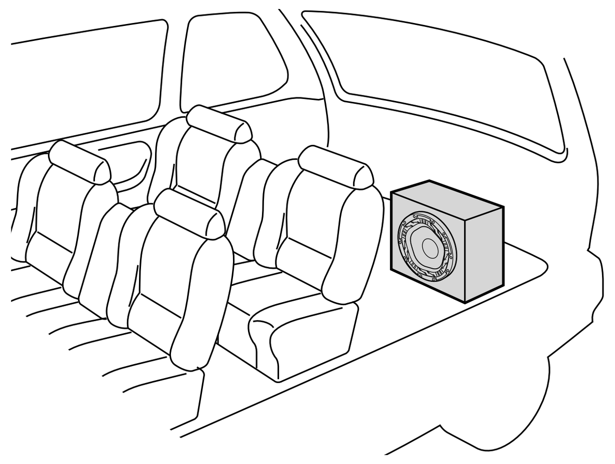

Parts list / Liste des composants / Lista de componentes / Lista de peças / 零件一覽表 / 部件表 / قائمة القطع / لیست قطعات / Daftar suku cadang / รายการชิ้นส่วน / Senarai bahagian / 부품 목록

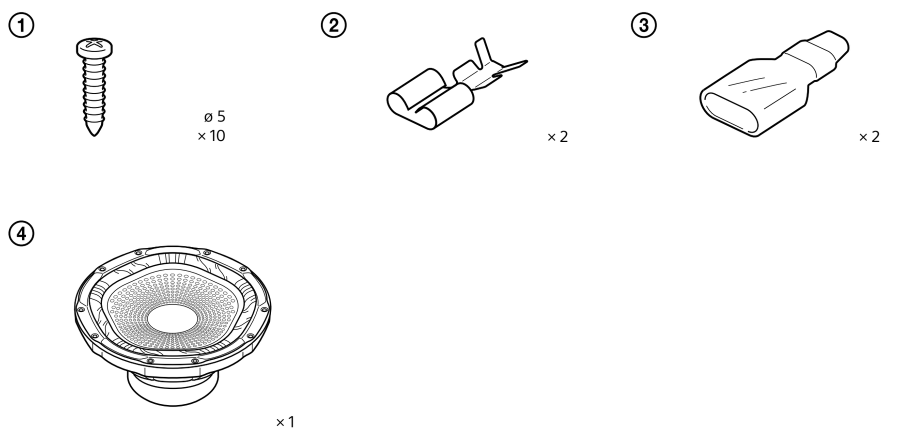

3

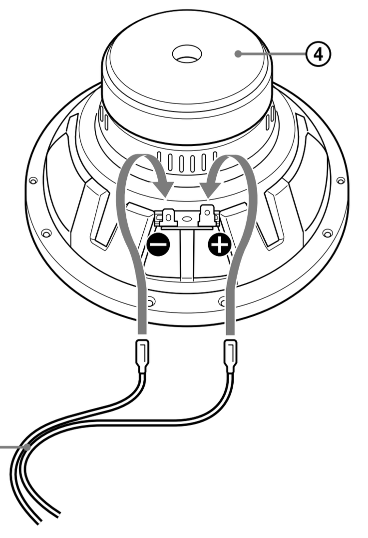

4

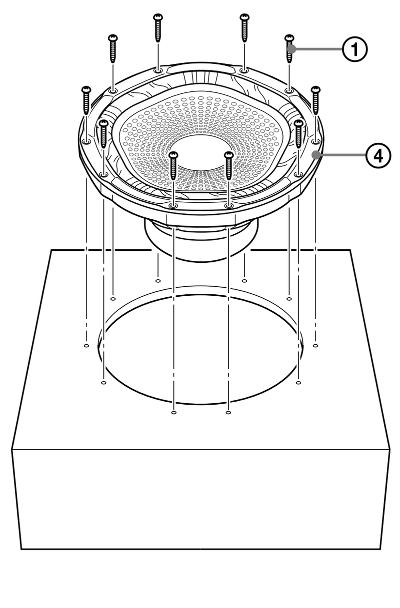

1

Unit: mm (in)
Unité : mm (po)
Unidad: mm
Unidade: mm
單位：mm
单位：mm
الوحدة: مم
واحد: میلی متر
Satuan: mm
หน่วย: มม.
Unit: mm
단위: mm

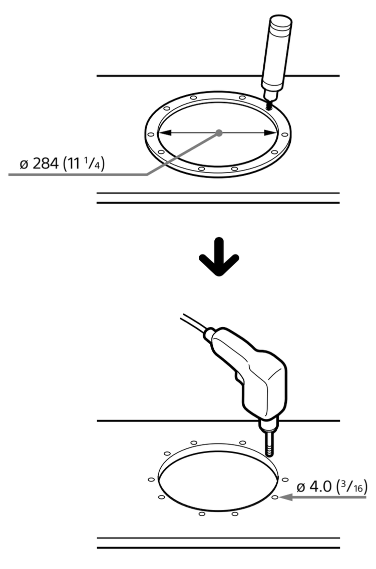

2

Unit: mm (in)
Unité : mm (po)
Unidad: mm
Unidade: mm
單位：mm
单位：mm
الوحدة: مم
واحد: میلی متر
Satuan: mm
หน่วย: มม.
Unit: mm
단위: mm

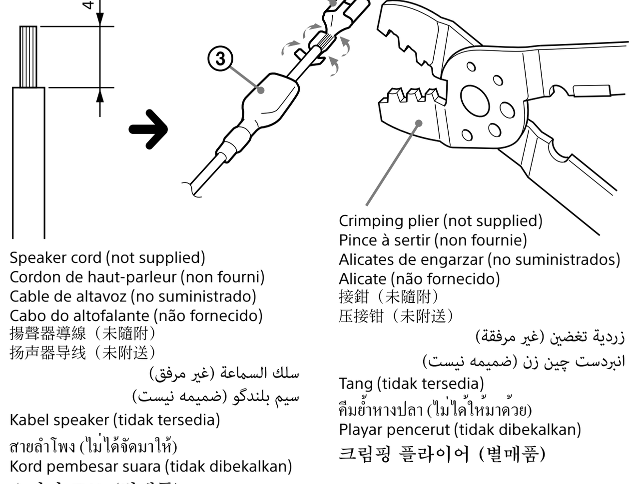

Speaker cord (not supplied)
Cordon de haut-parleur (non fourni)
Cable de altavoz (no suministrado)
Cabo do altofalante (não fornecido)
揚聲器導線（未隨附）
扬声器导线（未附送）
سلك السماعة (غير مرفق)
سیم بلندگو (ضمیمه نیست)
Kabel speaker (tidak tersedia)
สายลำโพง (ไม่ได้จัดมาให้)
Kord pembesar suara (tidak dibekalkan)
스피커 코드 (별매품)

Crimping plier (not supplied)
Pince à sertir (non fournie)
Alicates de engarzar (no suministrados)
Alicate (não fornecido)
接鉗（未隨附）
压接钳（未附送）
زردية تغضين (غير مرفقة)
انبردست چین زن (ضمیمه نیست)
Tang (tidak tersedia)
คีมย้ำหางปลา (ไม่ได้ให้มาด้วย)
Playar pencerut (tidak dibekalkan)
크림핑 플라이어 (별매품)

Connections / Connexions / Conexiones / Conexões / 線路連接 / 线路连接 / علميات التوصيل / اتصالات / Sambungan / การต่อสาย / Sambungan / 연결

Car audio
Autoradio
Sistema de audio de automóvil
Rádio do automóvel
汽車音響
汽车音响
جهاز سمعي خاص بالسيارة
صوتی ماشین
Audio mobil
เครื่องเสียงติดรถยนต์
Audio kereta
카 오디오

Electronic crossover network
Circuit de recoupement électronique
Red electrónica divisora de frecuencias
Circuito de separação de frequências eletrônico
電子分頻網路
电子分频网络
شبكة الترددات المفرقية الالكترونية
شبکه متقاطع الکترونیکی
Jaringan sambungan elektronik
ถอดแผงประตูด้านในออก
Rangkaian melintas elektronik
전자식 크로스오버 네트워크

Power amplifier
Amplificateur de puissance
Amplificador de potencia
Amplificador de potência
功率放大器
功率放大器
مزود القدرة
تقویت کننده برق
Power amplifier
พาวเวอร์แอมป์
Amplifier kuasa
파워 앰프

Subwoofer
Haut-parleur de graves
Altavoz potenciador de graves
Subwoofer
超低音揚聲器
超低音扬声器
مجهار الترددات المنخفضة الفرعي
ووفر فرعی
Subwoofer
ซับวูฟเฟอร์
Subwufer
서브우퍼

XS-NW1200

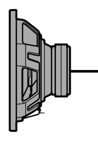

Power amplifier
Amplificateur de puissance
Amplificador de potencia
Amplificador de potência
功率放大器
功率放大器
مزود القدرة
تقویت کننده برق
Power amplifier
พาวเวอร์แอมป์
Amplifier kuasa
파워 앰프

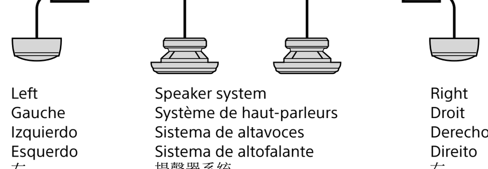

Left
Gauche
Izquierdo
Esquerdo
左
左
يسار
چپ
Kiri
ซ้าย
Kiri
왼쪽

Speaker system
Système de haut-parleurs
Sistema de altavoces
Sistema de altofalante
揚聲器系統
扬声器系统
نظام السماعات
سیستم بلندگو
Sistem speaker
ระบบลำโพง
Sistem pembesar suara
스피커 시스템

Right
Droit
Derecho
Direito
右
右
يمين
راست
Kanan
ขวา
Kanan
오른쪽